Español

Signet 2818-2823 Series Conductivity Sensor

3-2820.090-1 Rev. 16 08/19

Instrucciones de operación

2818 2819 2820 2821

2822 2823 Sanitary

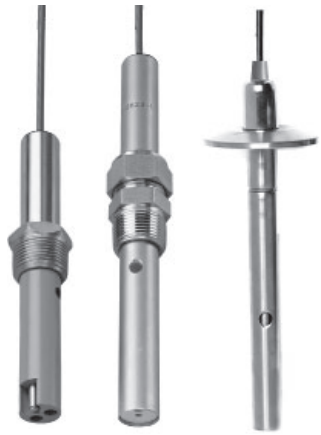

- English
- Deutsch
- Français
- Español
- 中文

Descripción

Signet Electrodos de Conductividad / Resistividad están diseñados para proporcionar una instalación versátil y una detección precisa a través de un amplio rango dinámico. Estos electrodos se construyen con un acabado de superficie controlada para asegurar la precisión y repetibilidad. El electrodo estándar está hecho de acero inoxidable 316, pero hay otros materiales disponibles para una compatibilidad química máxima (titanio, Monel y Hastelloy-C). El uso de roscas reversibles o bridas sanitarias permite una versatilidad máxima de la instalación.

Se dispone de versiones de bridas sanitarias de acero inoxidable o titanio con acabado superficial de calidad de menos de RA 25. Se dispone de un Certificado de identificación NIST opcional (para cumplir con los requisitos de USP). Junto con los circuitos de medición patentados de GF Signet, un RTD de platino (PT1000) ubicado en el electrodo permite detectar la temperatura óptima.

Características

- Conexiones de procesos estandar
  - ¾” NPT Polypro
  - Tri-clamp 1½”, 2”
  - Opt. 1/2” NPT 316 SS
- Electrodo con Norma 316 SS o titanio
- Montaje en línea o sumergible
- NIST Certificado de células ± 1% cumple con los requisitos de la USP

Índice

Información sobre la garantía 2
Registro del producto 2
Información sobre seguridad 2
Dimensiones 2
Especificaciones 3
Cableado 3
Posición recomendada 3
Instalación en línea 4
2822 Instalación sumergible 4
2823 Instalación sumergible 4
Mantenimiento 4

Información sobre la garantía

Consulte en su oficina de ventas local de Georg Fischer la declaración de garantía más actual.

Todas las reparaciones con o sin garantía de los artículos que se devuelvan deben incluir un formulario de servicio completamente relleno y los artículos deben devolverse a su oficina o distribuidor de ventas de GF.

Es posible que el producto devuelto sin un formulario de servicio no sea reemplazado o reparado sin garantía. Los productos Signet con una duración de almacenaje limitada (por ejemplo, pH, potencial redox, electrodos de cloro, soluciones de calibración; por ejemplo, soluciones tampón de pH, normas de turbidez u otras soluciones) están garantizadas una vez fuera de la caja pero no contra daños debidos a fallas de proceso o aplicación (por ejemplo, alta temperatura, contaminación debido a productos químicos, secado) o manipulación indebida (por ejemplo, vidrio roto, membranas dañadas, temperaturas de congelación o extremas).

Registro del producto

Gracias por comprar la gama Signet de productos de medición Georg Fischer.
Si desea registrar sus productos, podrá registrarse ahora en línea de una de las formas siguientes:

- Visite nuestro sitio web www.gfsignet.com y haga clic en el formulario de registro de productos
- Si esto es un manual en pdf (copia digital), **haga clic aquí**

Información sobre seguridad

1. No retirar el sensor de líneas presurizadas.
2. No exceder los valores máximos especifi cados de temperatura y presión.
3. Utilizar gafas de seguridad o careta durante los procedimientos de instalación y servicio.
4. No modifi car el montaje del producto.
5. Disconecte la energía instrumento antes de conectar este sensor.
6. ¡El incumplimiento de las instrucciones de seguridad puede traer como consecuencia lesiones personales graves!

	Advertencia / Precaución / Peligro Indica un peligro potencial. De no seguir todas las advertencias se pueden producir daños en los equipos, lesiones o la muerte.
	Equipos de protección personal Utilice siempre los equipos de protección personal más apropiados durante la instalación y el servicio de los productos Signet.
	Advertencia de sistema a presión El sensor puede estar sometido a presión, tenga cuidado de ventilar el sistema antes de su instalación o retirada. De no hacer esto, se pueden producir daños en los equipos y lesiones graves.
	Apriete solamente con la mano. El apriete excesivo puede dañar permanentemente las roscas de los productos y causar la falla de la tuerca de retención.
	No use ninguna herramienta El uso de herramientas puede dañar el producto más allá de su reparación y potencialmente anular la garantía del producto.
	Nota / Notas técnicas Resalta información adicional o un procedimiento detallado.

Dimensiones

2818

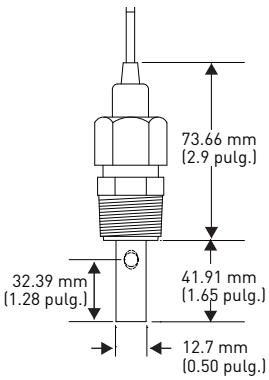

2819, 2820, 2821

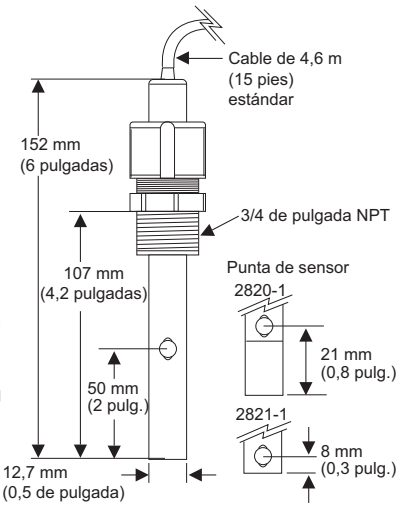

2822

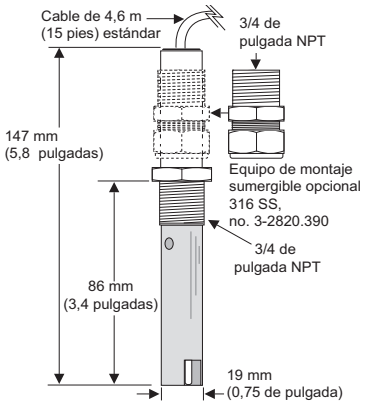

2823

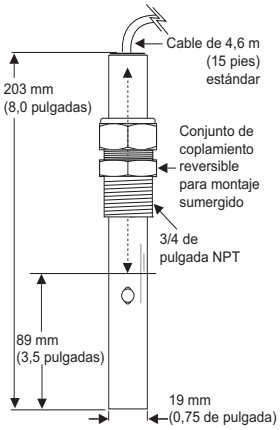

Sanitario

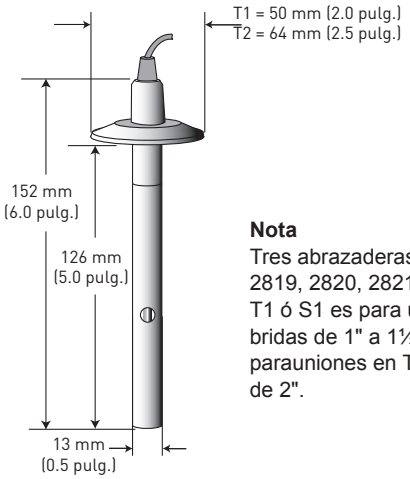

Nota
Tres abrazaderas, disponible para 2819, 2820, 2821 únicamente. T1 ó S1 es para uniones en T o bridas de 1" a 1½". T2 ó S2 es parauniones en T y bridas de 2".

Especificaciones

Generalidades

Constante de Celda
- 2818 ..... 0,01 cm^{-1}
- 2819 ..... 0,01 cm^{-1}
- 2820 ..... 0,1 cm^{-1}
- 2821 ..... 1,0 cm^{-1}
- 2822 ..... 1,0 cm^{-1}
- 2823 ..... 20,0 cm^{-1}

Rango de Operación
- 2818 ..... 0.055 a 100 µS (10 kΩ a 18.2 MΩ)
- 2819 ..... 0.055 a 100 µS (10 kΩ a 18.2 MΩ)
- 2820 ..... 1 a 1000 µS (1 kΩ a 1 MΩ)
- 2821 ..... 10 a 10.000 µS (5 a 5000 ppm)
- 2822 ..... 100 a 200.000 µS (50 a 100.000 ppm)
- 2823 ..... 200 a 400.000 µS (100 a 200.000 ppm)

Célula Precisión Constante .... ±2% (certified cells ±1%)

Dispositivo de compensación de temperatura
..... PT1000

Longitudes de cable
- Estãndar ..... 4,6 m (15 pies)
- Máxima ..... 30 m (100 pies)
- 2818 & 2819-1 ..... 7,6 m (25 pies) máx. con 8850 y 8860. No pegar otro cable adicional a este.

Tamaño del adaptador sanitario ..... 1 y 1½ pulg., 2 in. pulg.

Materiales en húmedo

Juntas tóricas ..... EPR (EPDM)

Electrodos..... Acero inoxidable 316 o titanio

Adaptador sanitario ..... Acero inoxidable 316 o titanio

2822 Cuerpo..... CPVC

Material aislante
- 2818/2819/2820/2821..... Carbon fiber reinforced PTFE
- 2823..... PEEK®

Conexión de proceso..... Rosca ¾" NPT; Accesorio estándar acero inox. 316 y Inoxidable 316 accesorio adaptador inmersión inoxidable opcional (3-2820.390)

Pesos de envío
- 2818/2819/2820/2821/2822... 0,4 kg (0,8 lb)
- 2823..... 0,3 kg (0,6 lb)

Requisitos ambientales

precisión de la temperatura 0.3 °C

Max. Pressure/Temperature Ratings

2818/2819/2820/2821 accesorio de tubería :

Accesorio de tubería estándar de polpropileno
..... 6.9 bar a 100 °C (100 psi a 212 °F)

Opcional 1/2: Accesorio de tubería en acero inox. 316 NPT (3-2820.392)..... 13.8 bar a 120 °C (200 psi a 248 °F)

Conexión sanitaria..... 6.9 bar a 120 °C (100 psi a 248 °F)

2822..... 6.9 bar a 95 °C (100 psi a 203 °F)

2823..... 6.9 bar a 150 °C (100 psi a 302 °F)

Normas y certifi cados de aprobación
- Cumple con RoHS
  China RoHS (Vaya a www.gfsignet.com para los detalles)

Se dispone de otros materiales mojados alternativos (como titanio, Hastelloy-C y Monel) mediante pedidos especiales, así como también longitudes de cable hasta de 30 m (100 pies).

Al usar ProcessPro 8850 o 8860:
Para medidas de resistividad por encima de 10 MΩ o por debajo de 20 °C, la máxima longitud de cable es de 7,6 m (25 pies).

Cableado

3-9900.092 Módulo de conductividad/resistividad directo

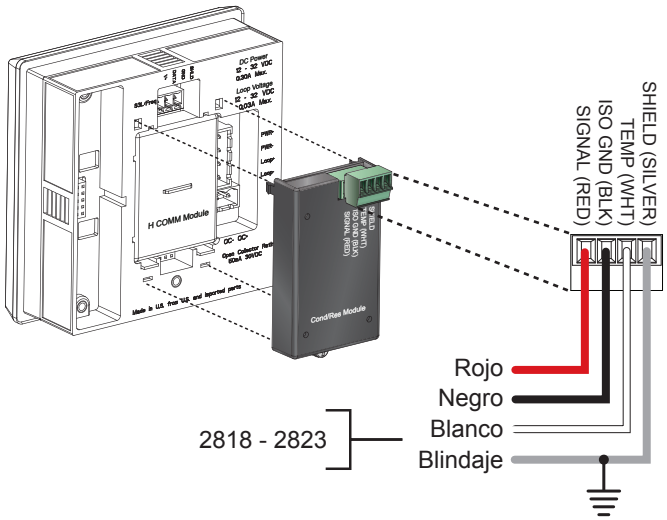

2850 Sistema electrónico del sensor de conductividad/ resistividad

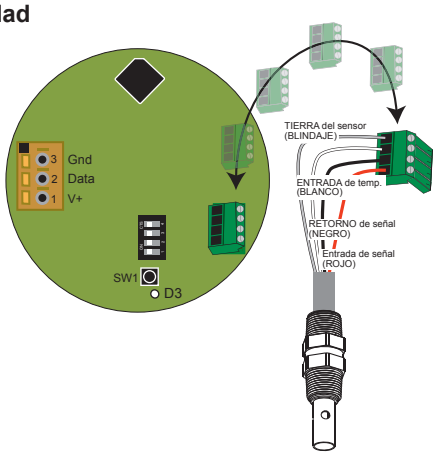

Posición recomendada

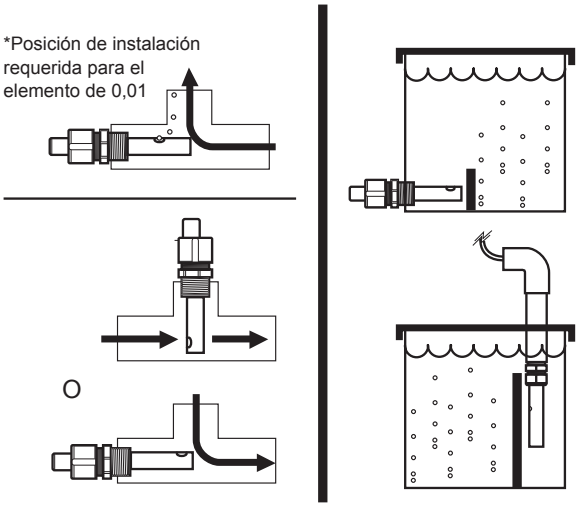

Procure que no queden sedimentos o burbujas de aire dentro de la cavidad del electrodo.

Instalación en línea

Sugerencia de instalación:
Marque el cuerpo del sensor para indicar la posición del orificio de ventilación. Durante la instalación, alinee la marca del orificio de instalación de modo que apunte hacia arriba para impedir que queden burbujas de aire atrapadas.

2818/2819/2820/2821

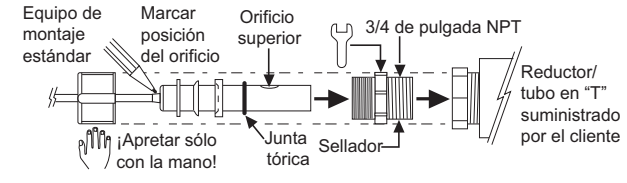

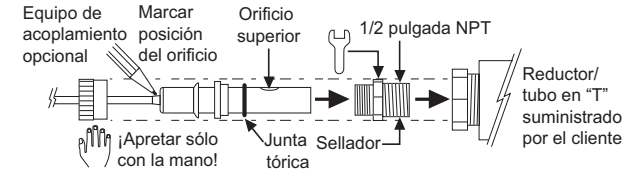

2822

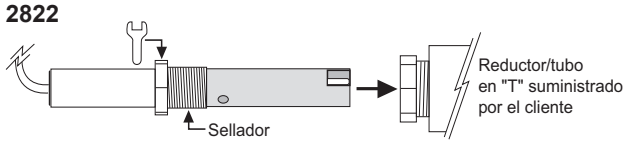

2823

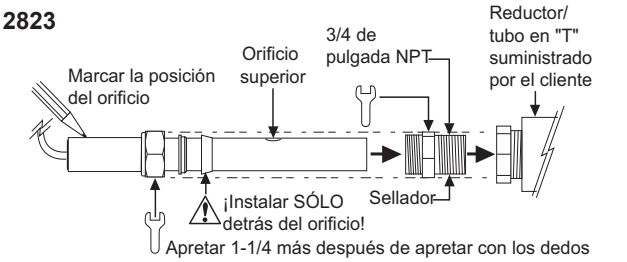

2822 Instalación sumergible

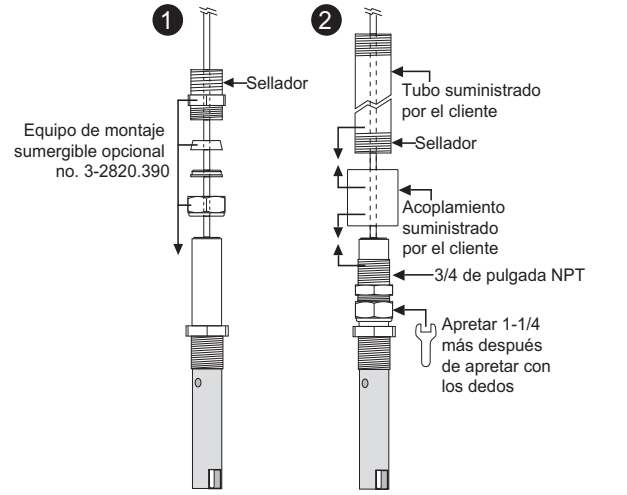

2823 Instalación sumergible

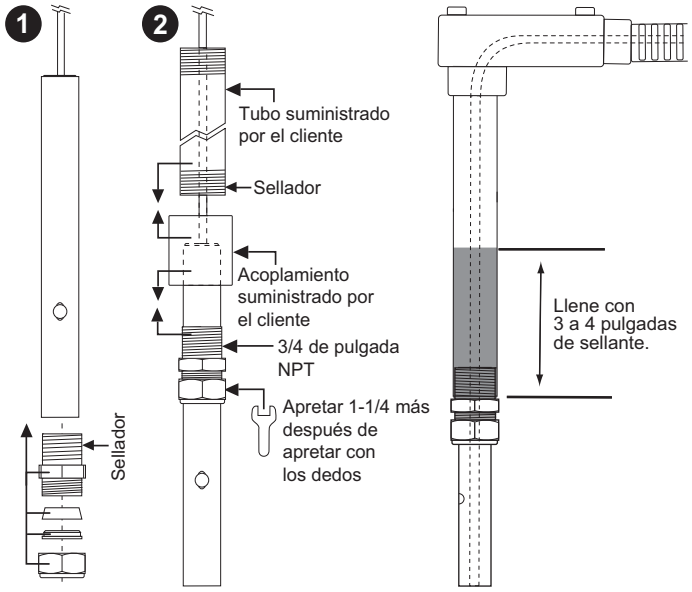

- Acoplar la tubería estanca de 3/4 pulg. a la parte superior del sensor.
- Evitar la acumulación de humedad en el extremo del cable del conjunto.
- Para mayor defensa contra la posible acumulación condensación en la zona de sellado posterior del sensor, rellene las 3 ó 4 pulgadas inferiores del conducto o del tubo de extensión con un sellador flexible, por ejemplo silicona.

Mantenimiento

- Los depósitos de materiales sobre los electrodos harán que las lecturas sean erróneas o que tengan una respuesta pobre.
- Limpie las superficies metálicas con un detergente suave y un cepillo o un bastoncillo de algodón no abrasivos.

Procedimiento de extraccion de la punta del sensor 2823-1:

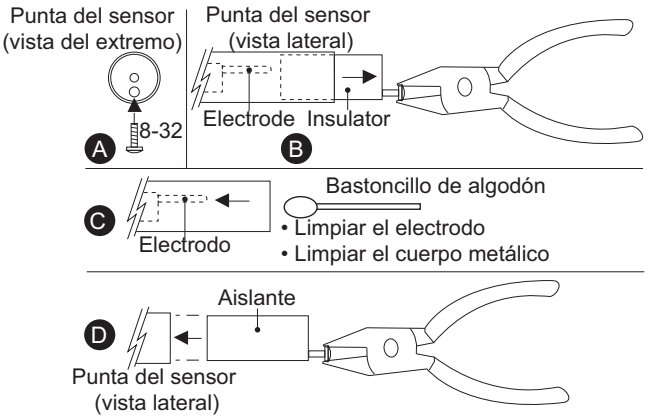

+GF+

Georg Fischer Signet LLC, 3401 Aero Jet Avenue, El Monte, CA 91731-2882 U.S.A. • Tel. (626) 571-2770 • Fax (626) 573-2057
Para ventas y servicio en todo el mundo, visite nuestro sitio web: www.gfsignet.com • O llame al (en EE. UU.): (800) 854-4090
Para obtener la información más reciente, consulte nuestro sitio web en www.gfsignet.com

© Georg Fischer Signet LLC 2019